标记	处数	更改文件号	签 字	日 期

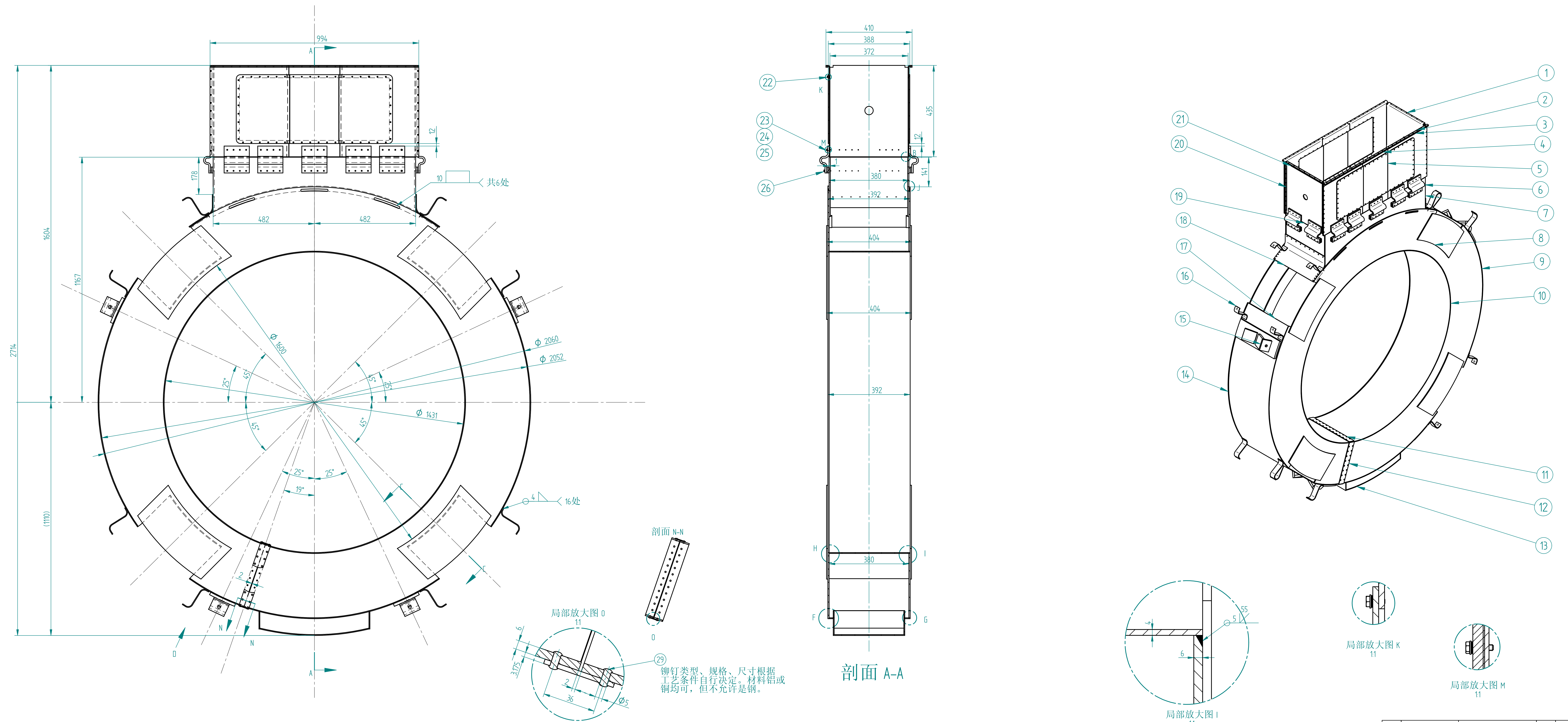
994
A
12
178
10
共6处
482
482
1604
1167
2714
Φ 1600
Φ 2060
Φ 2052
Φ 1431
25°
45°
19°
4
16处
(1110)
N
D
A
C
2
410
388
372
435
141
380
392
404
380
K
M
H
I
F
G
剖面 A-A
1
2
3
4
5
6
7
8
9
10
11
12
13
14
15
16
17
18
19
20
21
22
23
24
25
26
剖面 N-N
O
局部放大图 O
1:1
6
3.175
2
36
Φ5
29
铆钉类型、规格、尺寸根据工艺条件自行决定。材料铝或铜均可，但不允许是钢。
55°
5
4
6
局部放大图 I
1:1
局部放大图 K
1:1
局部放大图 M
1:1

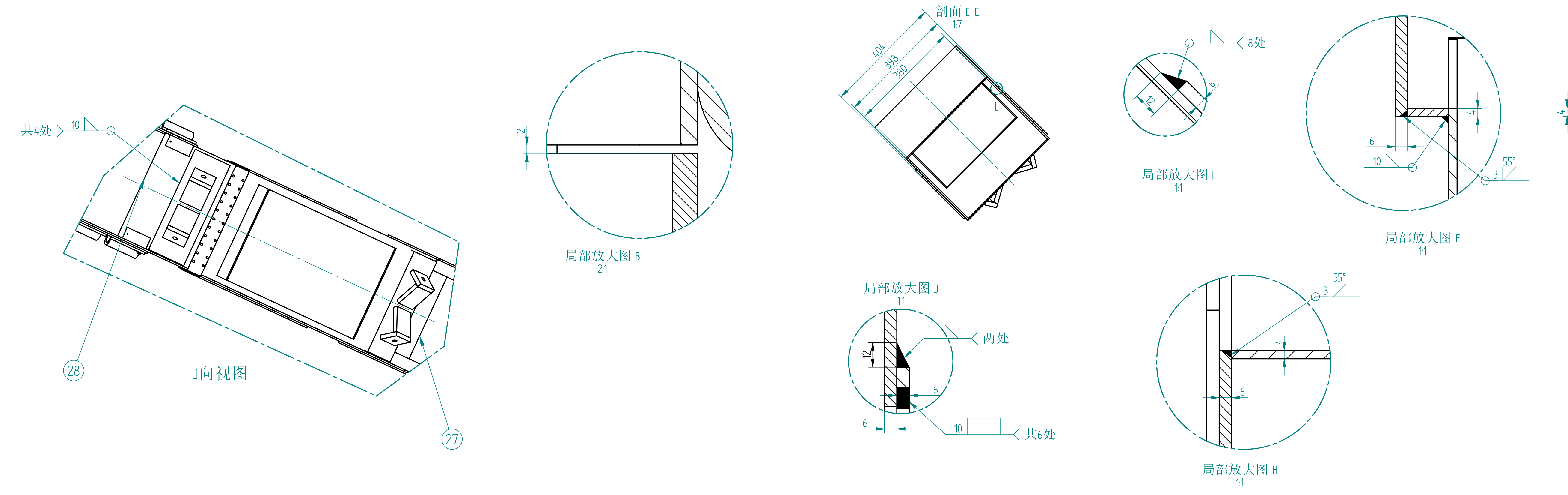
共4处
10
28
27
D向视图
2
局部放大图 B
2:1
剖面 C-C
1:7
404
398
380
局部放大图 J
1:1
两处
12
6
10
共6处
8处
12
6
局部放大图 L
1:1
6
10
4
55°
3
局部放大图 F
1:1
55°
3
4
6
局部放大图 H
1:1

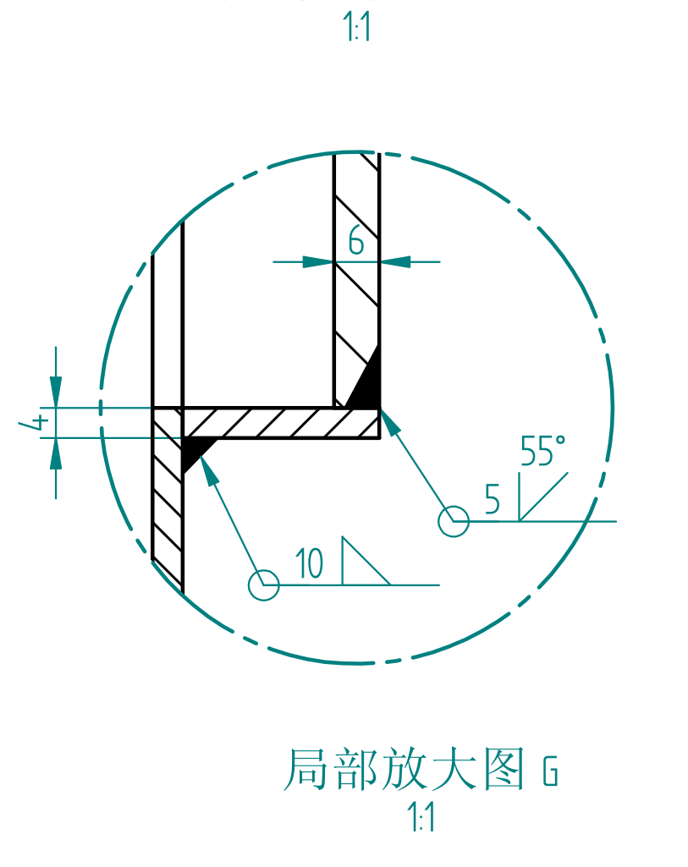
6
4
55°
5
10
局部放大图 G
1:1

技术要求：

1、所有材料均需提供材料质量证明书。
2、6061 铝材料焊接采用氩弧焊，焊丝牌号为 ER6356；1100 铝材料焊接采用氩弧焊，焊丝牌号为 ER1100。
3、所有元件在焊接和装配前需清洁处理，去除油脂、污物、灰尘等，吹干或烘干，且干燥保存，具体参见“MICE 冷质量和低温恒温器清洗及焊接程序”。
4、焊接完成后必须对焊缝进行外观检查，焊缝表面不得有裂缝、气孔、夹渣及咬边等焊接缺陷。参见“MICE 冷质量和低温恒温器清洗及焊接程序”。
5、焊接坡口配制。
6、零部件表面光洁，不得有划痕、刻槽等缺陷；表面电抛光。
7、冷屏上所有的机械连接传热表面处需加薄铟片，以增强传热效果。
8、颈屏上所有连接柔性带宽度总和大于 1 米。
9、冷屏上所有的机械连接处采用的金属紧固件为 H62 黄铜，且加碟型垫片，数量根据图中孔的数量确定。
10、冷屏及其支撑等所有表面均需包扎多层绝热材料（MLI），包扎要求及方法见“MICE/MuCool 超导耦合磁体多层绝热材料 MLI 包扎技术说明”。
11、冷屏在与冷质量组装、焊接前，必须经过与冷质量、外部真空容器及支撑间的试安装，确保无误后方可与冷质量组装、焊接。
12、未注尺寸公差按 GB/T 1804-2000 m 级，未注形位公差按 GB/T 1184-1996 k 级制造。

29		铆钉	76			.0 kg	
28	MMSF-0303-0020	冷屏外环板3	1	1100		1.2 kg	
27	MMSF-0303-0019	冷屏外环板2	1	1100		2.1 kg	
26	GB/T 5783	六角头螺栓M4x30	1	H62		.0 kg	
25	MMSF-0300-0007	冷质量支撑冷屏用碟形垫片 4	8	QBe1.7		.0 kg	
24	GB/T 97.1	平垫圈 4	4	T2		.0 kg	
23	GB/T 5783	六角头螺栓M4x16	2	H62		.0 kg	
22	GB/T 5783	六角头螺栓M4x10	1	H62		.0 kg	
21	MMSF-0303-0018	收紧条3	2	304		.2 kg	
20	MMSF-0303-0017	收紧条4	4	304		.6 kg	
19	MMSF-0303-0016	颈屏下筒体板2	2	1100		2.9 kg	
18	MMSF-0303-0015	二极管组件外冷屏盖板	2	1100		1.7 kg	
17	MMSF-0303-0014	冷屏外环板1	2	1100		10.5 kg	
16	MMSF-0303-0013	冷质量支撑外冷屏盖支架	16	1100		1.2 kg	
15	MMSF-0303-0300	冷屏支撑底座	4			11.7 kg	
14	MMSF-0303-0012	冷屏右侧板	1	1100		23.1 kg	
13	MMSF-0303-0200	氦容器外冷屏	1			3.5 kg	
12	MMSF-0303-0011	绝缘板2	2	G10		.2 kg	
11	MMSF-0303-0010	绝缘板1	2	G10		.2 kg	
10	MMSF-0303-0009	冷屏内环板	1	1100		18.8 kg	
9	MMSF-0303-0008	冷屏左侧板	1	1100		22.4 kg	
8	MMSF-0303-0007	冷屏附加板	8	1100		11.1 kg	
7	MMSF-0303-0006	颈屏下筒体板1	2	1100		6.2 kg	
6	MMSF-0303-0100	颈屏柔性导冷带	14			.0 kg	铜编织带
5	MMSF-0303-0005	颈屏上筒体盖板	2	TU2		17.1 kg	
4	MMSF-0303-0004	收紧条2	2	304		.2 kg	
3	MMSF-0303-0003	收紧条1	4	304		.5 kg	
2	MMSF-0303-0002	颈屏上筒体板1	2	TU2		16.3 kg	
1	MMSF-0303-0001	颈屏上筒体板2	2	TU2		12.3 kg	
序号	代号	名称	数量	材料	单重	总重	备注

设 计				SSRF上海光源
绘 图				
校 核				冷质量及冷屏
审 核		计算机文件名	冷屏及支撑组件2.dft	
会 签		制图软件	Solid Edge	冷屏
		数 量 重 量 比 例 图 幅		
审 定		1 187.2 1:10 A0		MMSF-0303-0000 版本 A
批 准		共 1 张 第 张		